Bild 1: Flügelquerschnitt bei Kappe mit Schutzeinrichtung (SE)

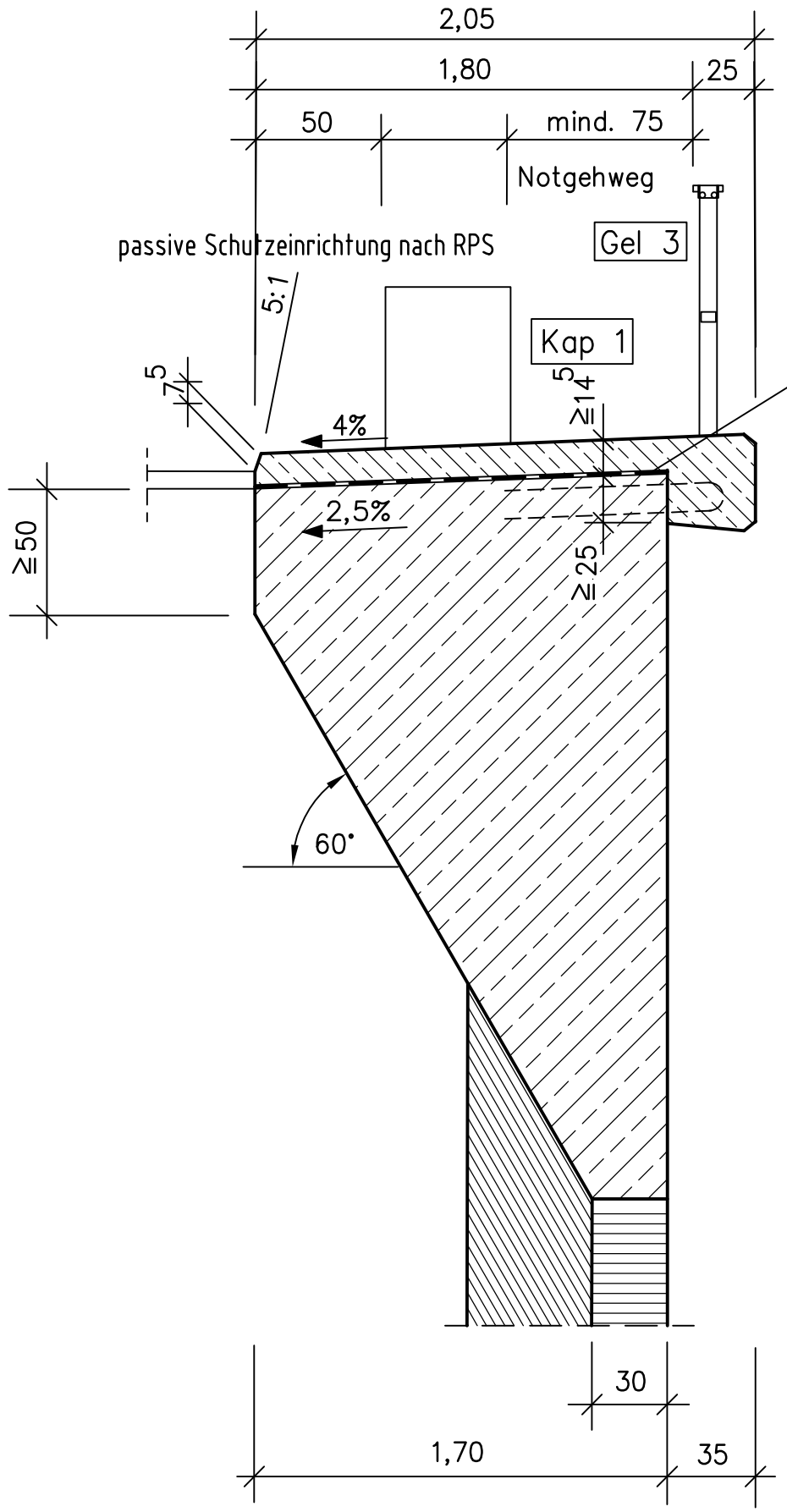

Bild 2: Flügelquerschnitt bei Kappe V ≦ 50 km/h mit Schrammbord

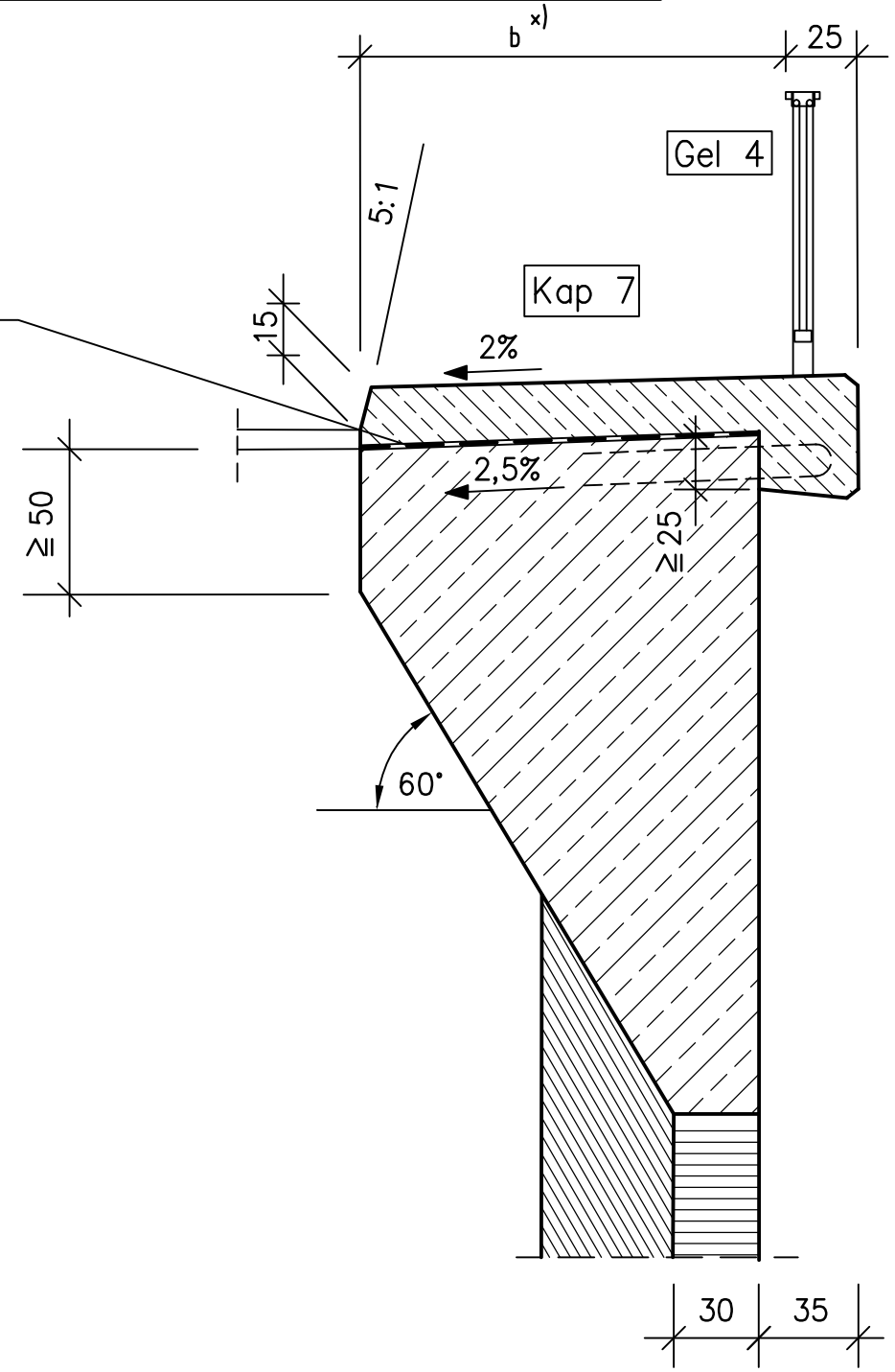

bitum. Trennlage

Anmerkung:
Anschlußbewehrung analog RiZ-ING Kap

x) = bei b größer >> 1,50m besser Gesimsbalken, statt sehr breite Kappe, vorsehen

Hessen Mobil
Straßen- und Verkehrsmanagement

HESSEN

Handbuch
Planung
Ingenieurbauwerke

Richtzeichnung

Ausbildung von Flügelquerschnitten

He-Flü
01

April 2017